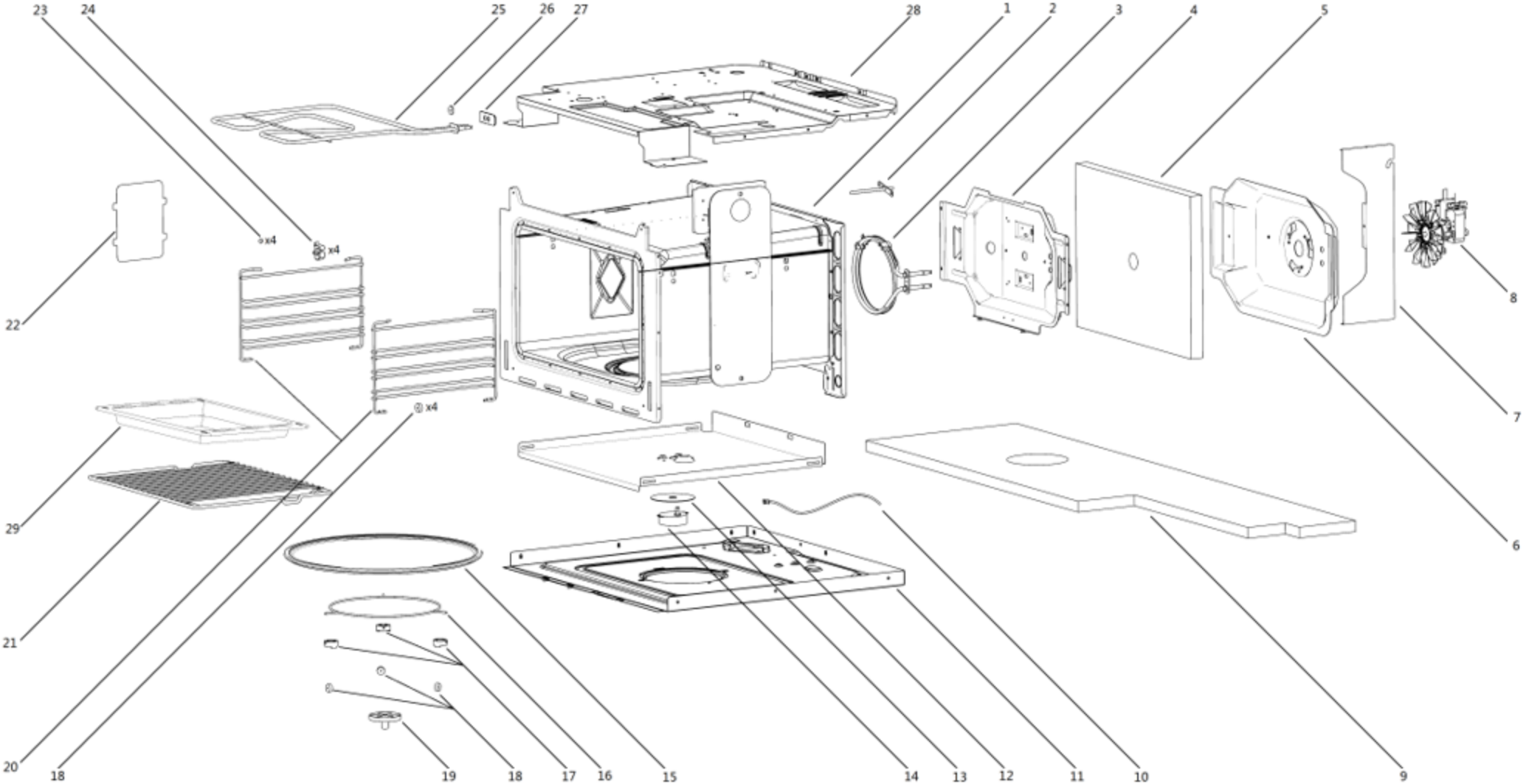
23
24
25
26
27
28
1
2
3
4
5
x4
x4
22
8
7
x4
29
6
21
20
18
19
18
17
16
15
14
13
12
11
10
9

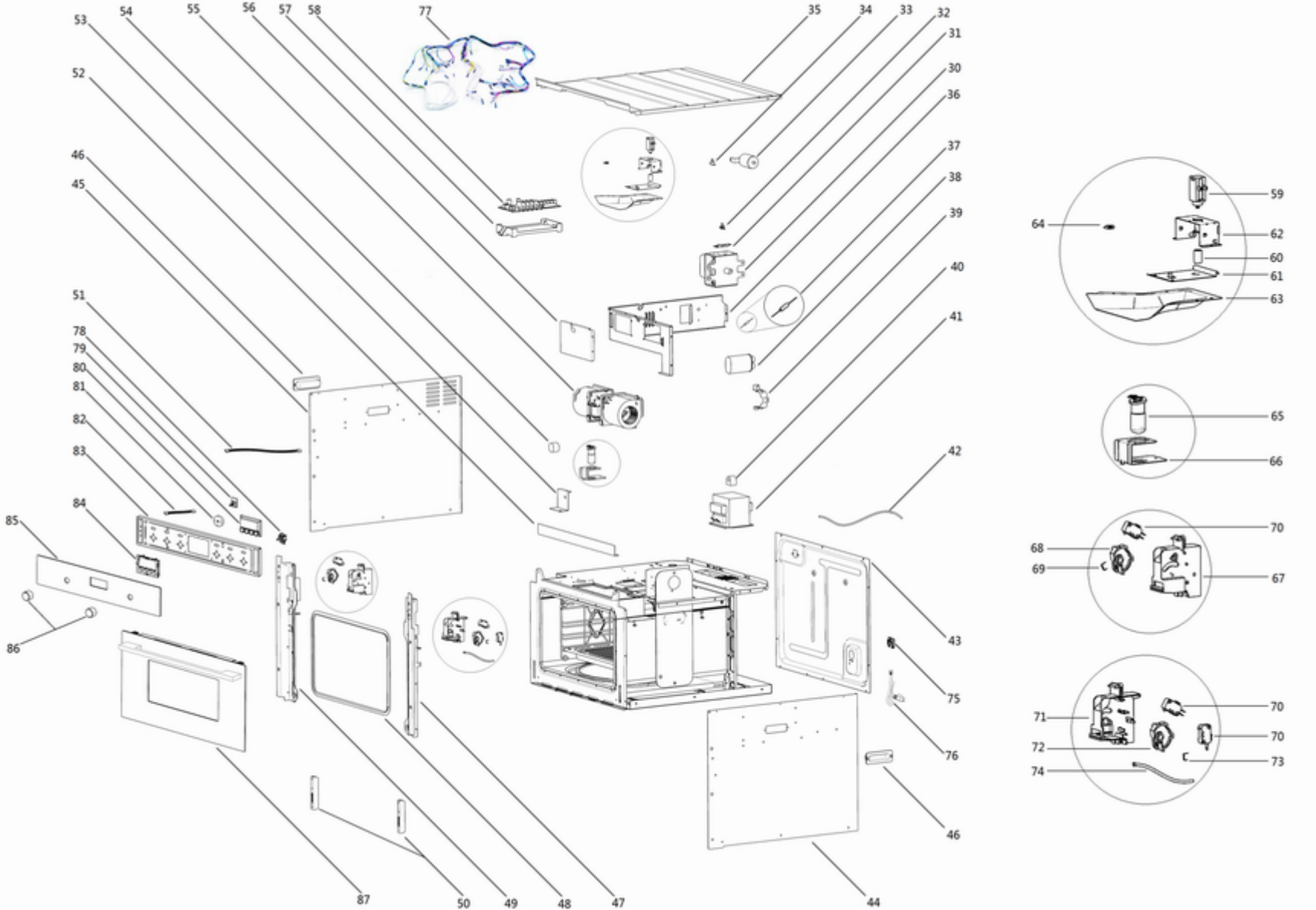
53
54
55
56
57
58
77
35
34
33
32
31
30
36
52
37
38
39
40
41
42
46
45
51
78
79
80
81
82
83
84
85
86
43
75
76
46
87
50
49
48
47
44
59
64
62
60
61
63
65
66
70
68
69
67
71
70
70
72
73
74

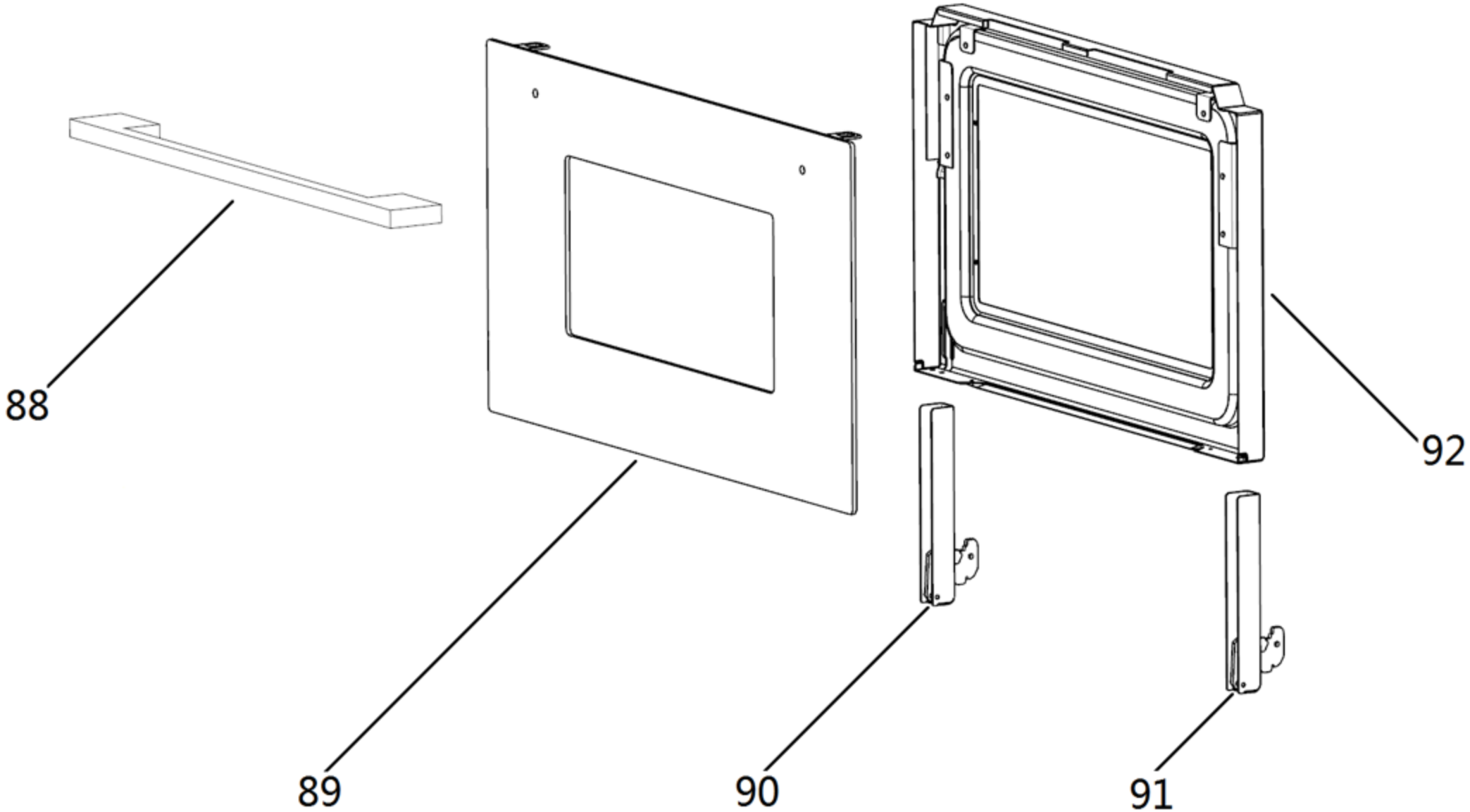
88
89
90
91
92